Service- und Abgleichanweisung
»TEAM 201«

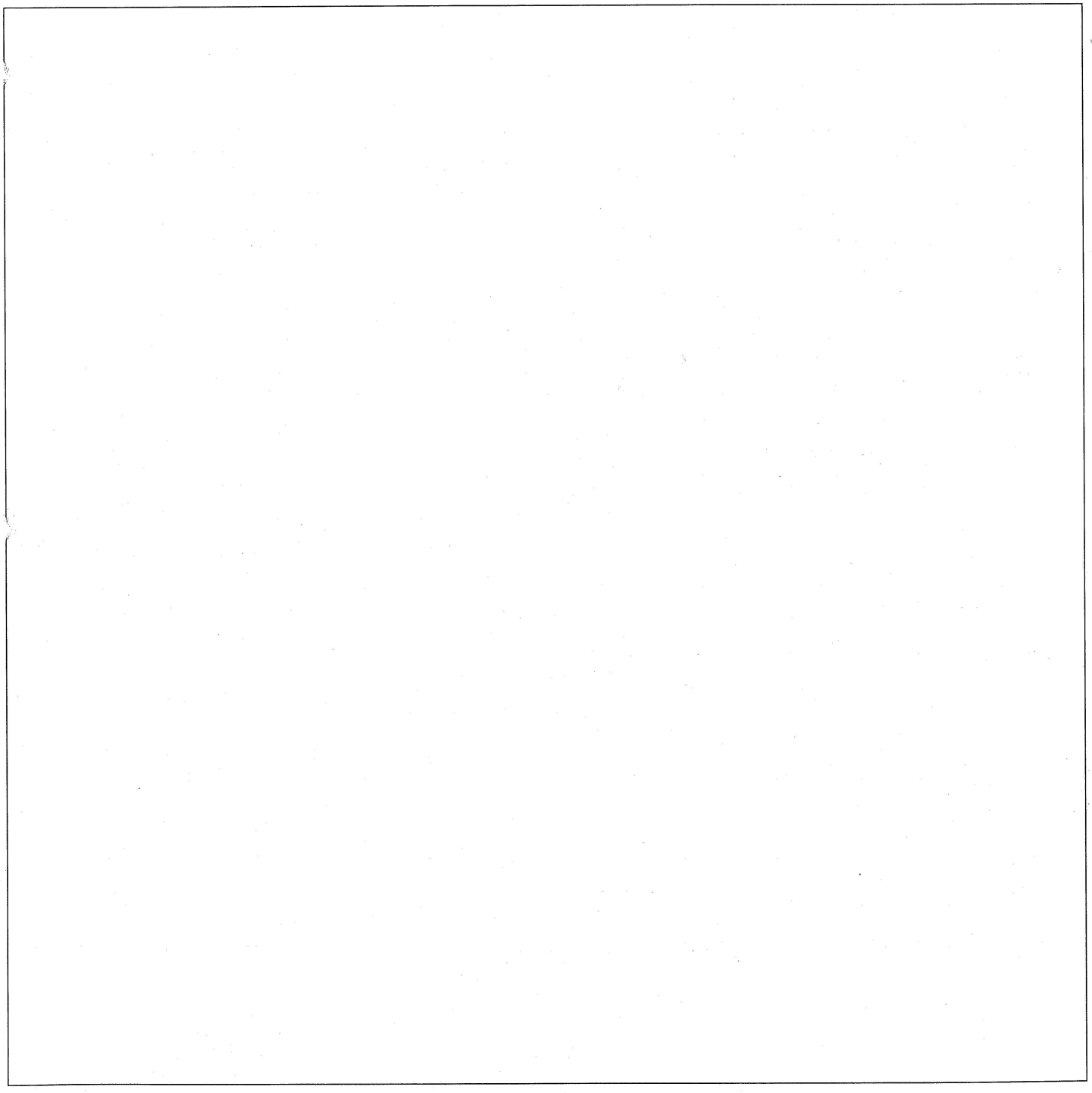

Schaltbild »TEAM 201«

Verdrah

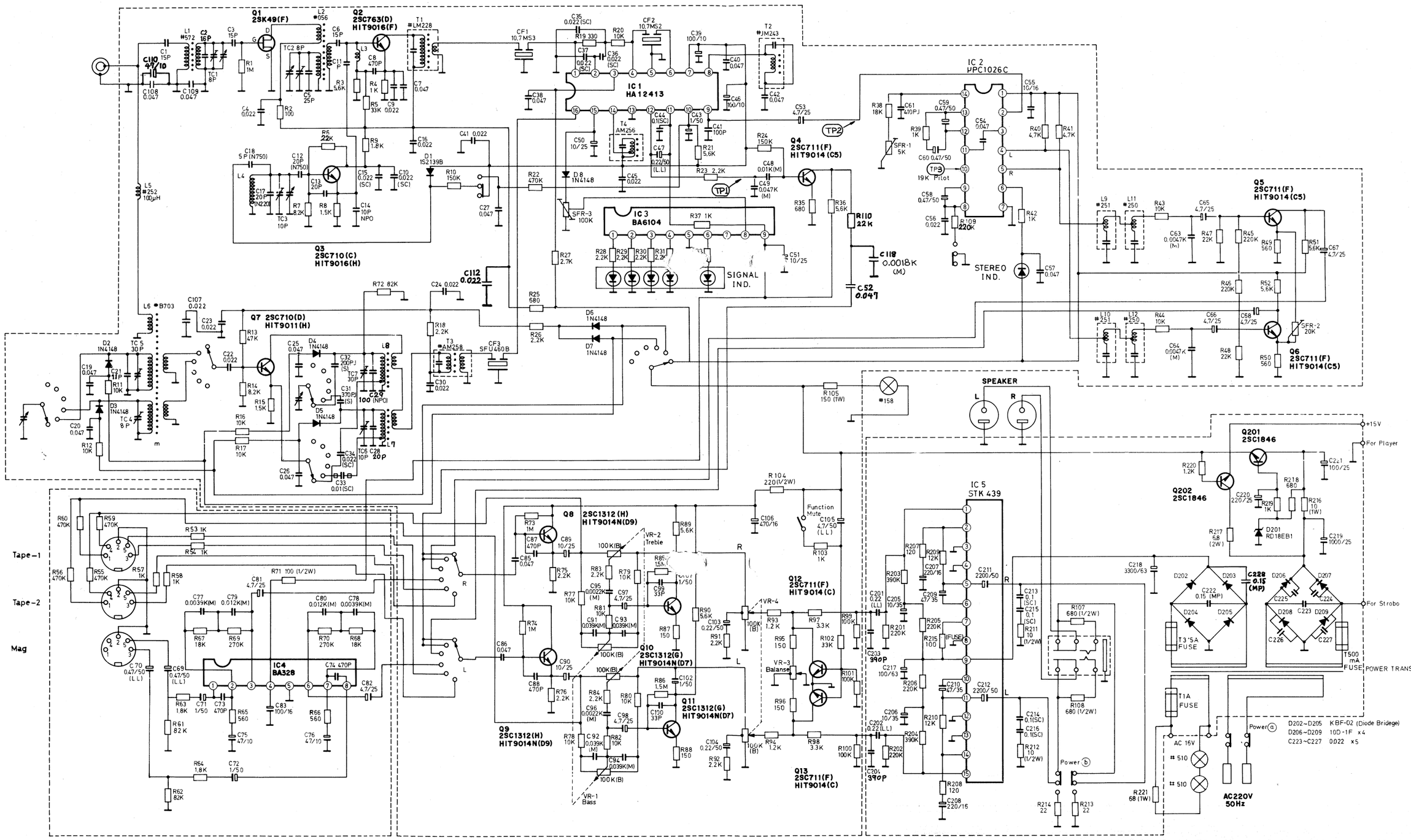

Verdrahtungsplan

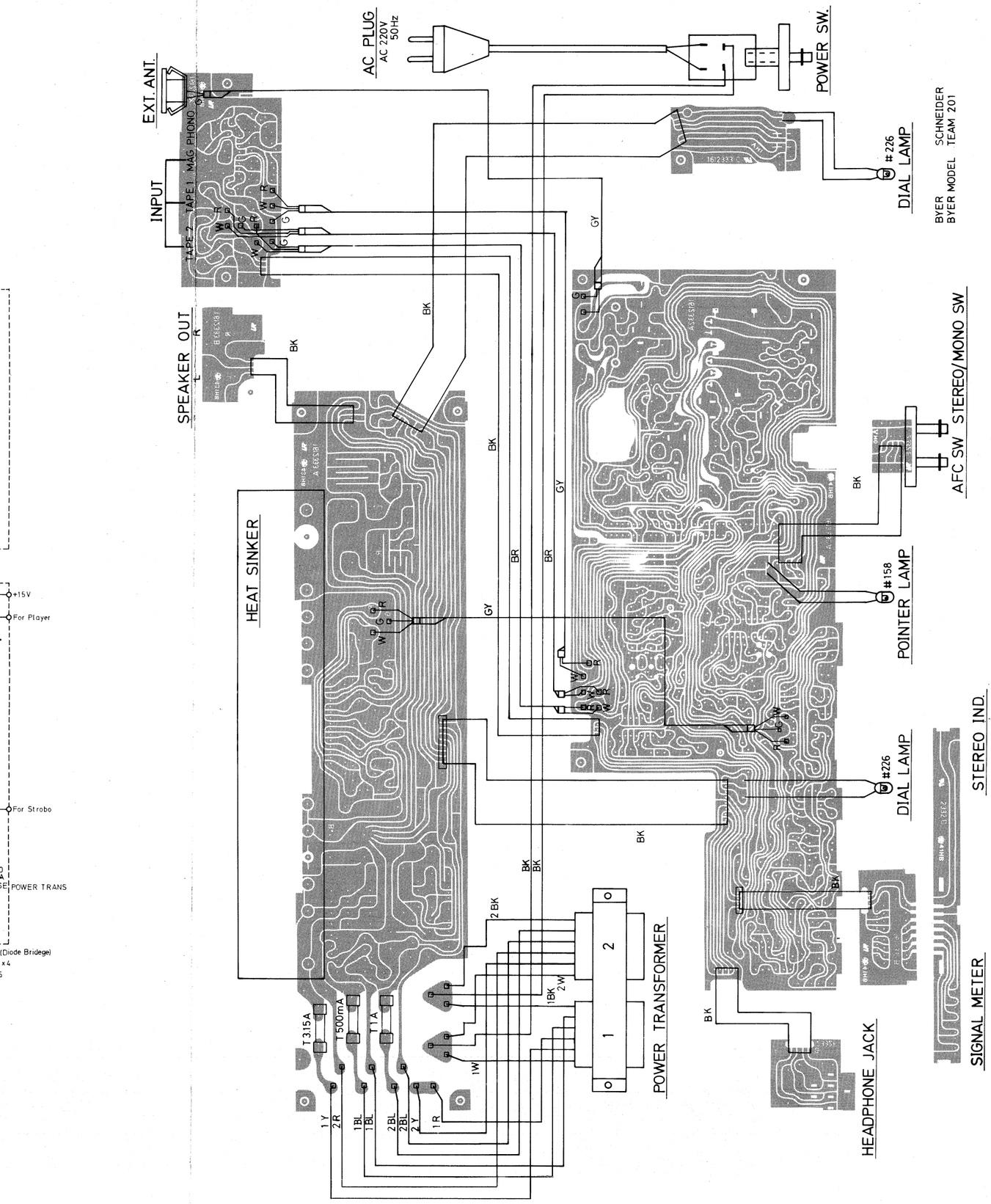

Seilführung

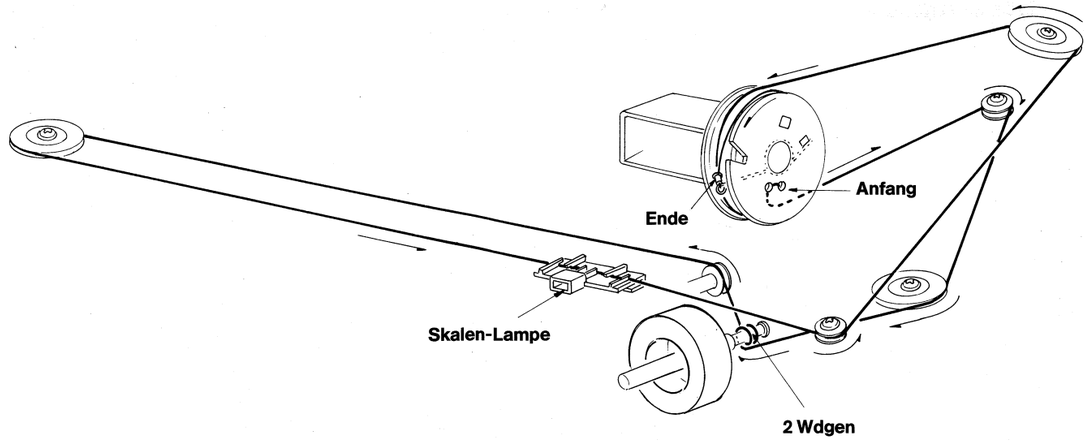

FM-Abgleich-anweisung

Bereichsabgleich 87,5 – 108 MHz

1. Mit FM-Signalgenerator 87,4 MHz/1 kHz NF/40 kHz Hub über Antennenbuchse einspeisen (Generatorpegel möglichst klein).
2. NF-Millivoltmeter parallel zu den mit 4 Ohm abgeschlossenen Lautsprecher-Ausgängen anschließen.
3. Mit Oszillatorspule L 4 auf NF-maximum abgleichen.
4. Gleicher Vorgang bei 108 MHz. Abgleich mit TC 3 auf NF-maximum.
5. Danach Abgleich bei 90 MHz mit L 1, L 2 und bei 106 MHz mit TC 1, TC 2.
   Abgleich mehrmals wiederholen.

FM-ZF-Abgleich

Mit Wobbel-Generator 10,7 MHz über Antennenbuchse einspeisen.
Oszillograph zwischen TP 2 und Masse anschließen.
Mit T 1 S-Kurve auf maximum und Symmetrie, mit T 2 ZF-Kurve auf Linearität abgleichen.

AM-Abgleich-anweisung

AM-ZF-Abgleich

1. AM-Generatorsignal 460 kHz/1 kHz NF/30% mod.
2. Generatoranschlußkabel in der Nähe der Ferritantenne befestigen (lose Kopplung).
3. Skalenzeiger auf Leerkanal im Bereich von 1600 kHz.
4. NF-Millivoltmeter parallel zu den mit 4 Ohm abgeschlossenen Lautsprecher-Ausgängen anschließen.
5. Generatorpegel so einstellen, daß am Lautsprecher-Ausgang 50 mW ≙ 632 mV gemessen werden.
6. ZF-Kreise T 3, T 4 auf NF-maximum abgleichen.

MW-Bereichsabgleich

1. NF-Millivoltmeter parallel zu den mit 4 Ohm abgeschlossenen Lautsprecher-Ausgängen.
2. AM-Generator-Signal 515 kHz/1 kHz NF/30% mod.
3. Generatoranschlußkabel in der Nähe der Ferritantenne befestigen (lose Kopplung).
4. Skalenzeiger auf Linksanschlag.
5. Mit L 7 auf NF-maximum abgleichen.
6. 1620 kHz einspeisen.
   Mit TC 6 auf NF-maximum abgleichen.
7. 600 kHz einspeisen. Mit L 6 (befindet sich auf der Ferritantenne) auf NF-maximum abgleichen.
8. 1400 kHz einspeisen.
   Mit TC 4 auf NF-maximum abgleichen.
   Abgleich mehrmals wiederholen.

LW-Bereichsabgleich

1. NF-Millivoltmeter parallel zu den mit 4 Ohm abgeschlossenen Lautsprecher-Ausgängen.
2. AM-Generator-Signal 145 kHz 1 kHz NF/30% mod.
3. Generatoranschlußkabel in der Nähe der Ferritantenne befestigen (lose Kopplung).
4. Skalenzeiger auf Linksanschlag.
5. Mit L 8 auf NF-maximum abgleichen.
6. 350 kHz einspeisen.
   Mit TC 7 auf NF-maximum abgleichen.
7. 160 kHz einspeisen. Mit L 6 (befindet sich auf der Ferritantenne) auf NF-maximum abgleichen.
8. 330 kHz einspeisen.
   Mit TC 5 auf NF-maximum abgleichen.
   Abgleich mehrmals wiederholen.

FM-Decoderabgleich

Frequenzzähler an TP 3
(Pin 10/IC 2) anschließen.
Mit SFR 1 19 kHz einstellen.

Abgleich-Lageplan

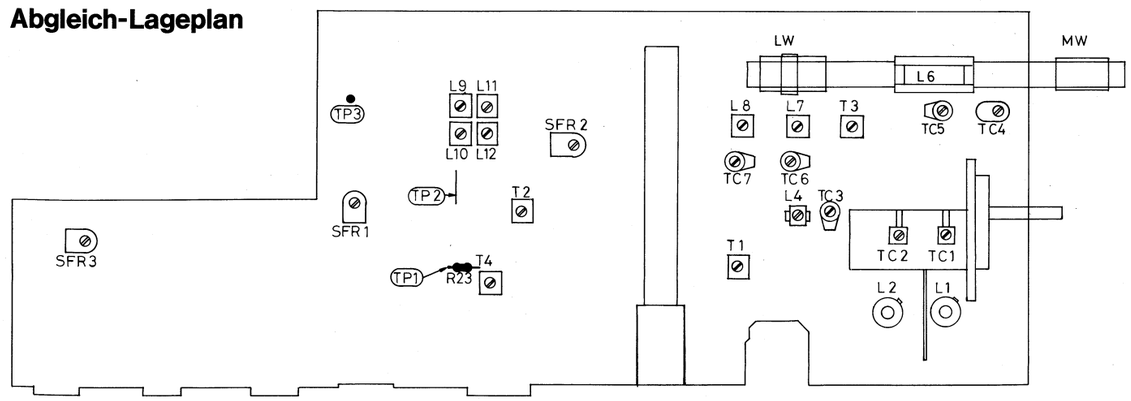

Explosionsdarstellung (Gesamtgerät)

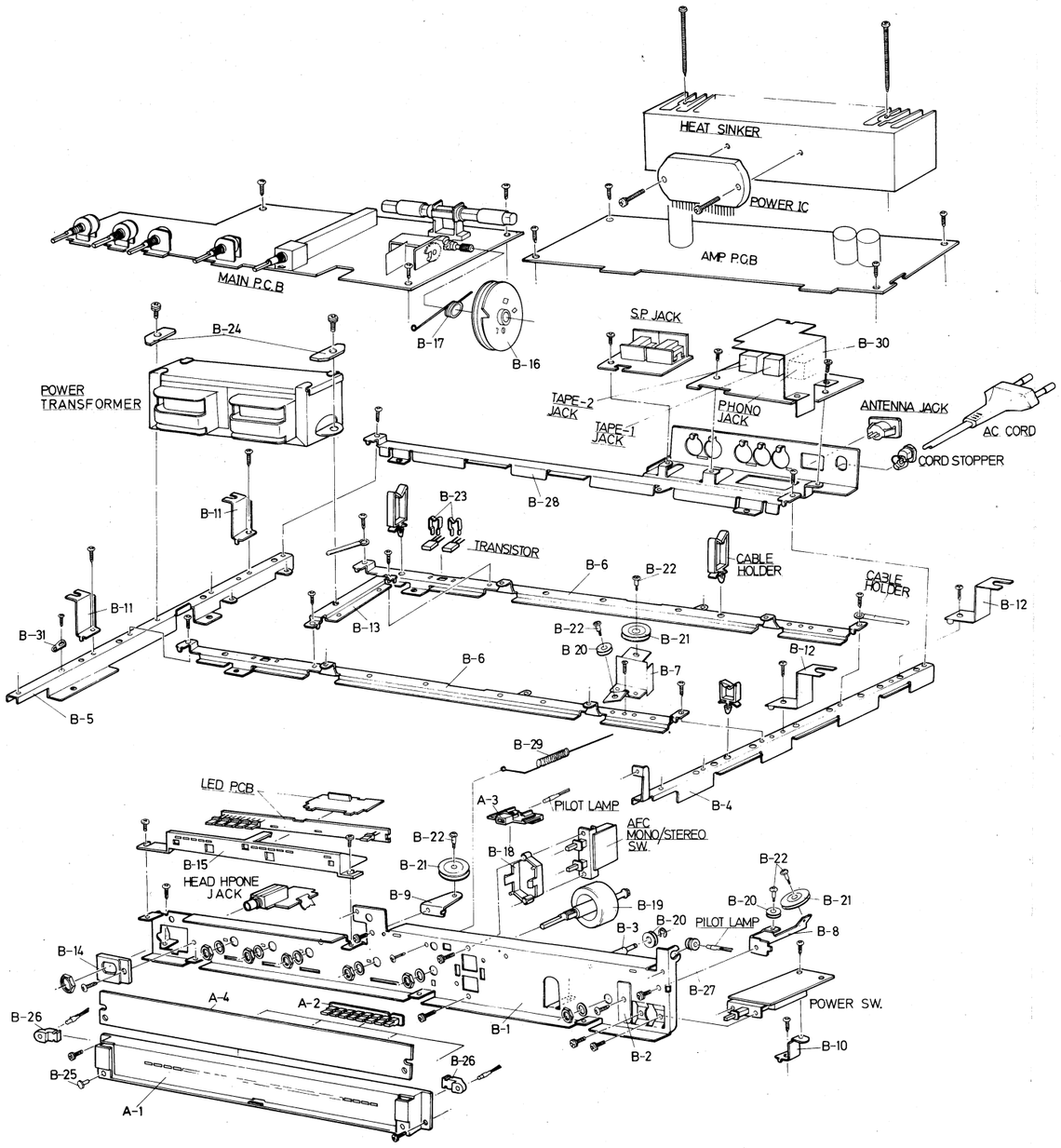

Tuner-Grundplatine

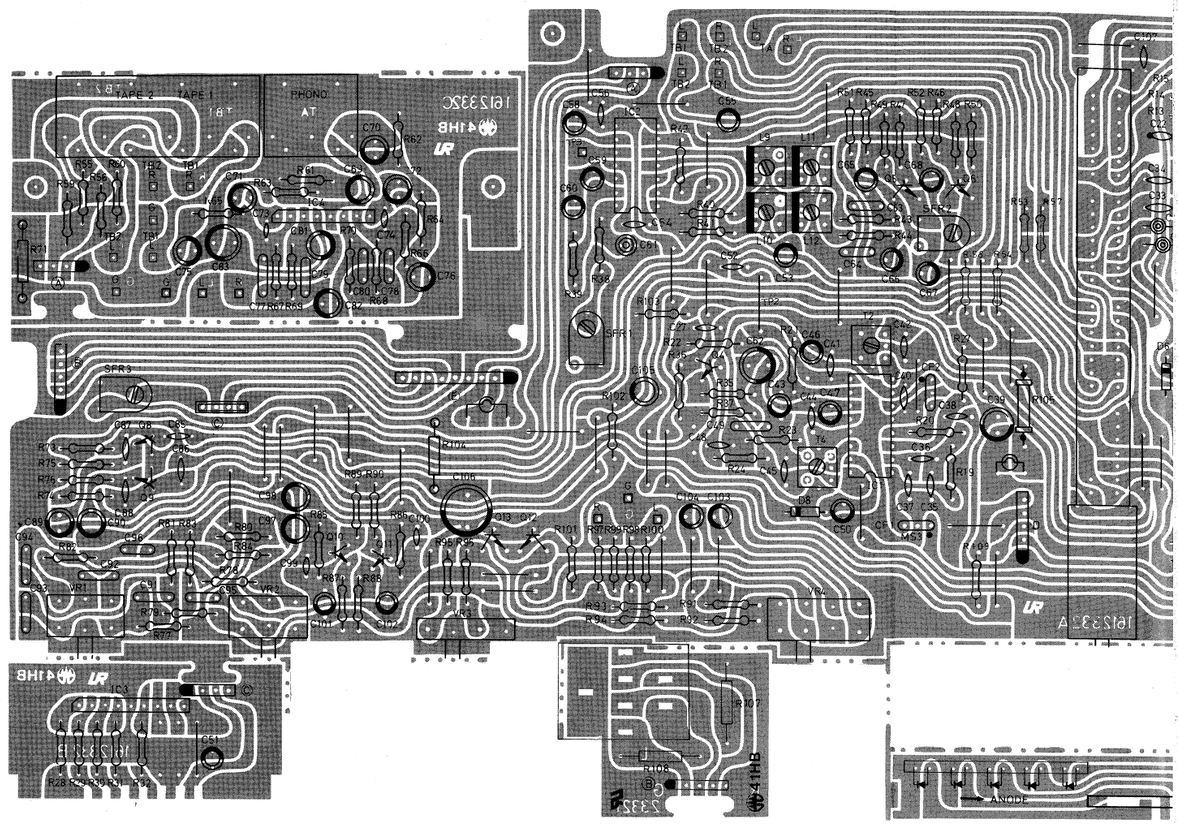

NF-Endstufe

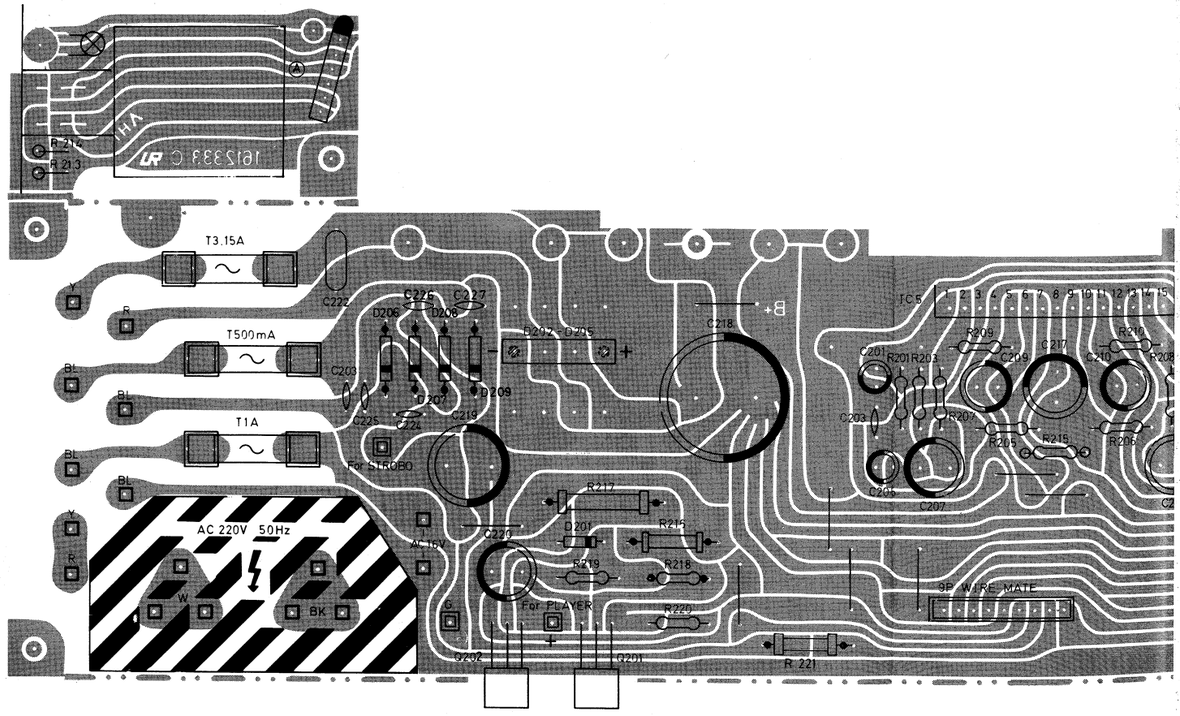

Tuner-Grundplatine

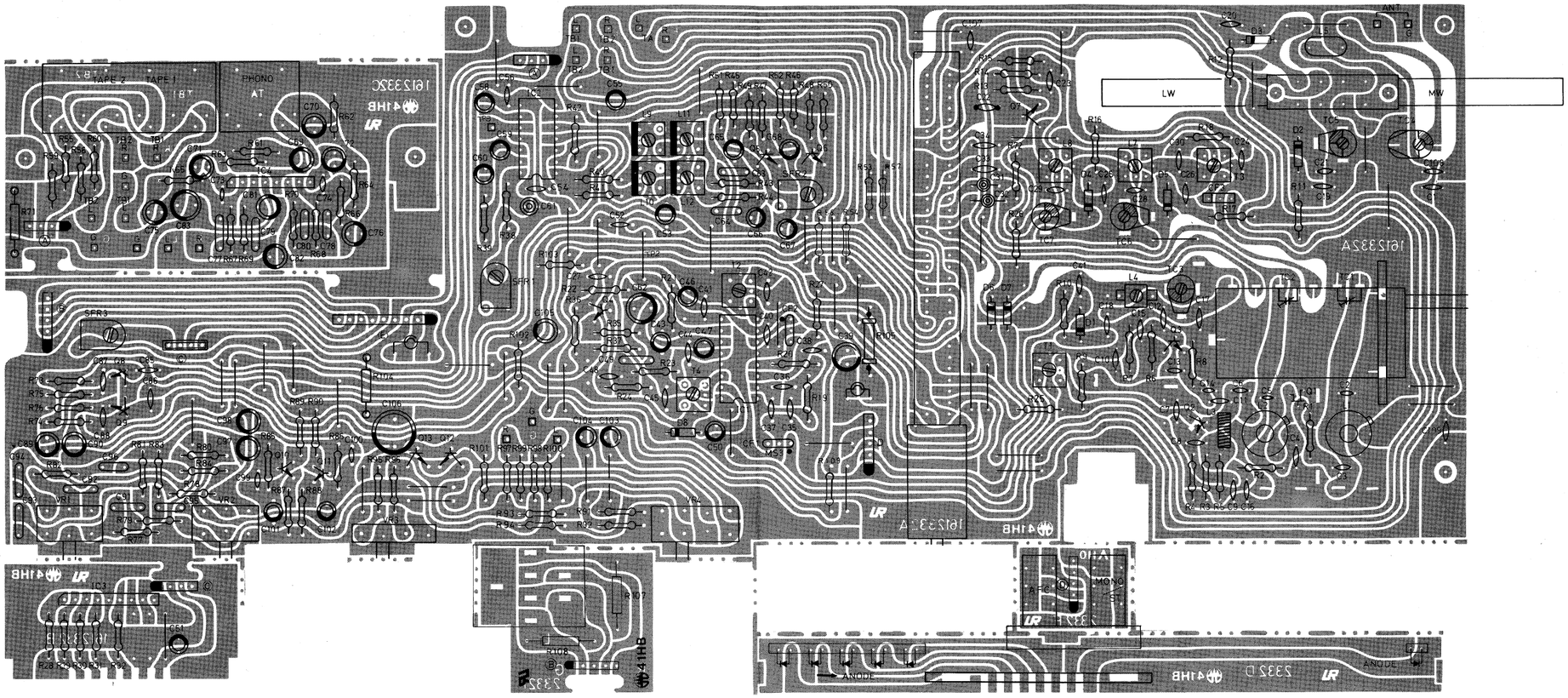

NF-Endstufe

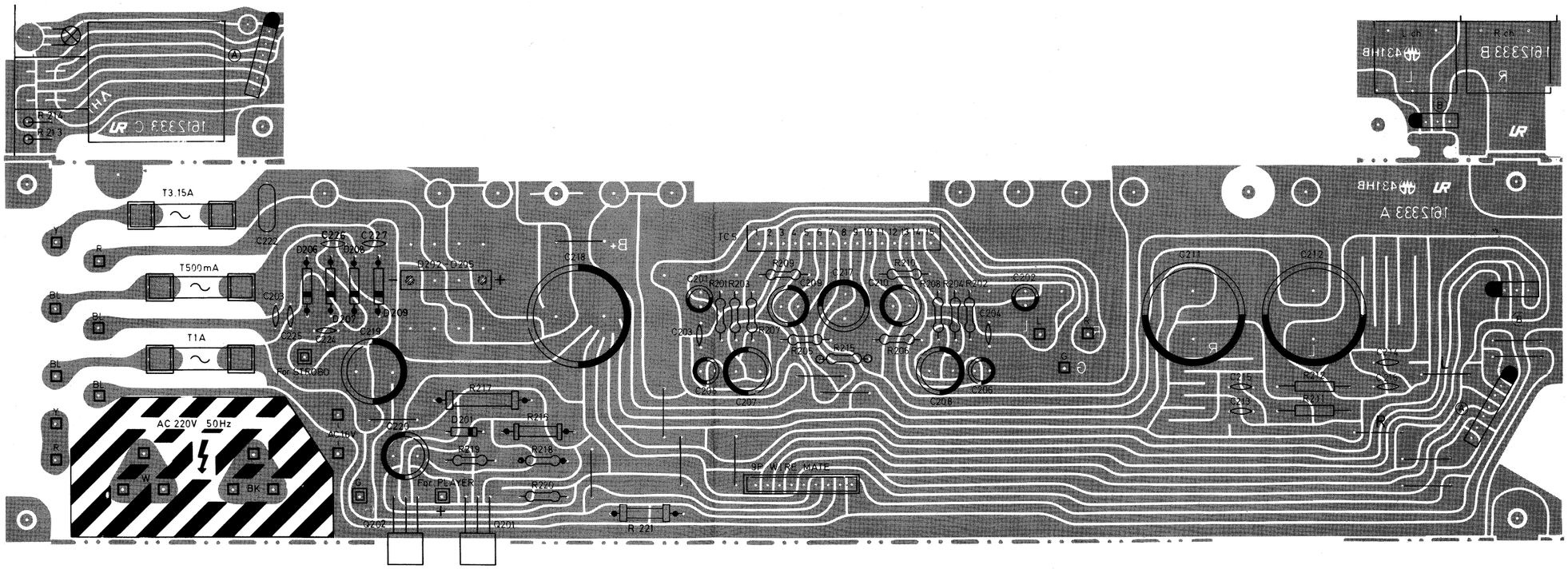

JACK
AC CORD
CORD STOPPER
B-12